Produktdatenblatt

Bockrolle EDDF 300 EEK

Extra Schwerlastrollen Serie EDD - Rad E

-30 °C - +80 °C

+ + + Leicht lenkend	+ + Verschleißarm	+ + + Stoßfest
+ + + Bodenschonend	+ + Witterungsbeständig	

Rad

Laufbelag: Elastik-Vollgummireifen, schwarz, 73±5 Shore A, aufvulkanisiert

Felge: Spritzguss-Aluminiumlegierung

Gehäuse

Für Schwerlastaufgaben, äußerst robust und langlebig,
1 Schrägrollen- und 1 Axial- kugellager, staubgeschützt,
sehr starker integrierter Zentralbolzen,
Mutter gesichert, Schmiernippel,
Radachse verschraubt,
Ausführung – lackiert

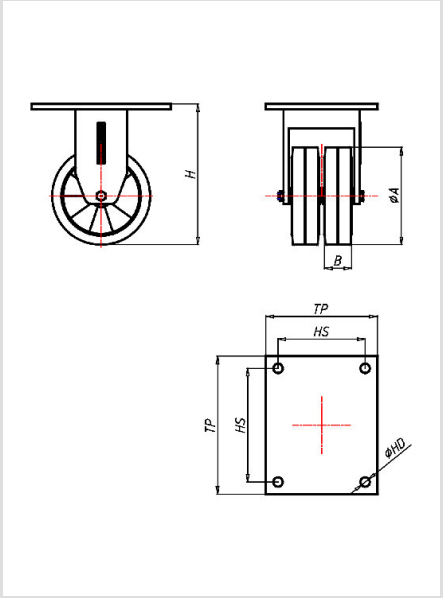

Bockrolle	Rad-∅ A x Breite B mm: 300x60+60
Tragkraft kg:	1400
Tragkraft	getestet nach EN 12530 und EN 12527
Bauhöhe H mm:	380
Plattengröße TP mm:	255x205
Lochabstand HS mm:	210x160
Loch-Ø HD mm:	17
Radlagerung:	Kugellager

Vorteile

- hoher Fahrkomfort
- sehr laufruhig
- geringer Rollwiderstand
- abriebfest
- korrosionsbeständig
- spurfrei in grau

Anwendungen

- Gestelle
- Maschinenwagen
- Ausschusswagen
- Metalltechnik
- Werkstätten
- Bau
- Schwere Transportwagen

©Copyright 2024 Rollenbau GmbH, www.rollenbau.at 01.06.2024